Zestaw zabawowy "Strumyk-2"
TE702

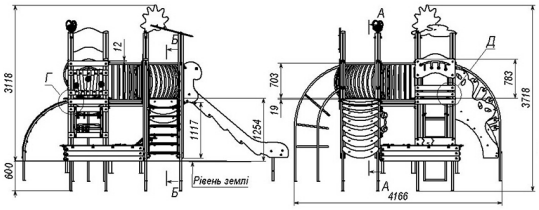

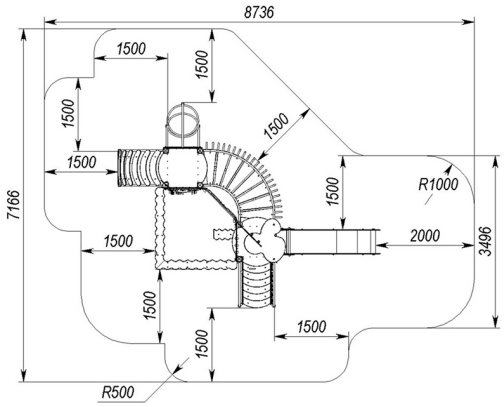

Przedział wiekowy:	3 -6 lat
Ograniczenia wagowe:	80 kg
Wysokość swobodnego upadku:	1,2 m
Wymiary urządzenia (DxSxW):	5334x4184x3118 mm
Strefa bezpieczeństwa:	7184x8832 mm

Komponenty i materiały:

Słupy nośne wykonane z klejonego drewna o grubości 100 mm.
Zjeżdżalnia wykonana z metalowego szkieletu pokrytego sklejką o gr. 15 mm. Ślizg wykonany ze stali nierdzewnej o gr. 1,5 mm.
Do malowania sklejki i detali drewnianych zostały użyte farby akrylowe na bazie wodnej, przeznaczone do użytku na placach zabaw.
Wszystkie elementy stalowe są pomalowane proszkowo farbami poliestrowymi

Okres gwarancji: 24 m-ce (nie dotyczy zużycia eksploatacyjnego)

Sposób montażu – Urządzenie osadzone na stalowych kotwach w stopie betonowej zamocowanej w gruncie.

Atletika Nova Sp.z o.o. ul. Staniewicka 14, lok.211, 03-310 Warszawa
tel.:+48 22 299 60 97 / e-mail: info@interatletika.pl
www.interatletika.pl